GENERAL PNEUMATIC

MANCHE ATLANTIQUE EQUIPEMENTS

GT2S

Cric rouleur 2t

EN CAS D'ABAISSEMENT ACCIDENTEL,
LE BRAS DE LEVAGE SE VEROUILLE
A 320 MM DU SOL

A	95
B	135
C	470
D	850
E	900
F	1610
G	360
H	257
Poids	37.5kg

MEGA

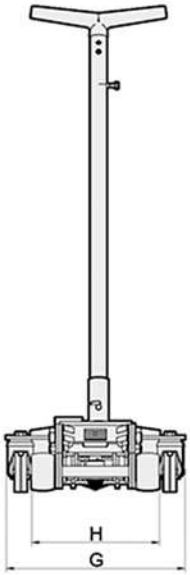

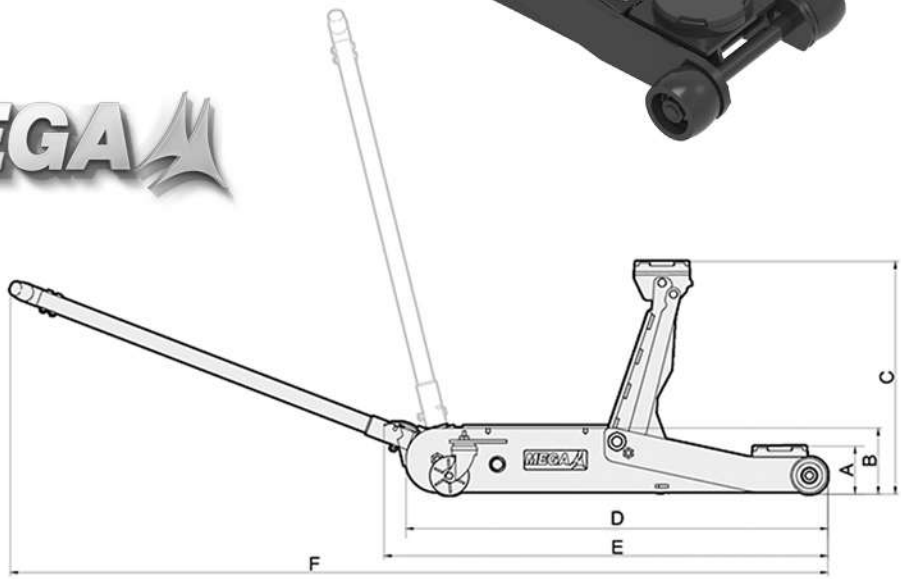

Manche Atlantique Equipements -Za le pilaga - BP39- 22250 Broons
Tél 02 96 84 65 59 -- Fax 02 96 84 77 75
www.mae-fr.com

* prix de vente conseillé ht