GENERAL PNEUMATIC

Qualité - Service

XPE4658

Ponceuse électrique Ø150

SANS TRANFORMATEUR DEPORTE

********. 7 VITESSES**

DONNEES TECHNIQUES

Ponceuse orbitale Ø150
pour aspiration centralisée
Vitesse Maxi : 10 000 tr/min
Vitesse variable : 4 000 - 5000
6 000 - 7 000 - 8 000 - 9 000
10 000 tr/min
Excentration : 5mm
Puissance : 350 W
Niveau sonore : 71 Dba
Vibration : 1,77 m/s²
Poids : 1,2 Kg

1 - Moteur sans charbon dévellopant 350 W

2 - Système de refroidissement moteur breveté.

3 - Démarrage progressif à la gachette pour un meilleur contrôle

4 - Carte de circuit scellée pour une meilleure protection contre l'humidité et la poussière

5 - Double sortie pour les poussières brevetée

6 - Poignée souple pour accroître le confort et réduire la fatigue de l'utilisateur.

7 -Tableau de contrôle intuitif avec variateur de vitesse

8 - Repose paume ergonomique

Plateau velcro Ø150 multi trous.

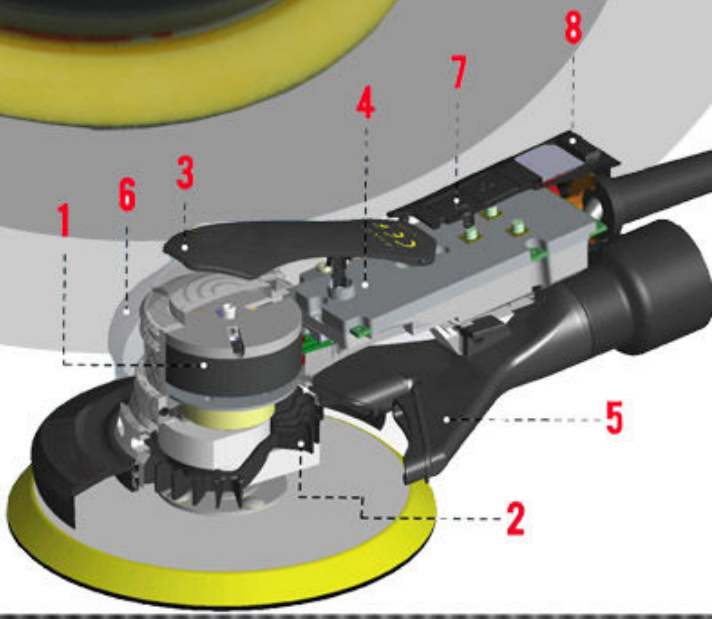

Manche Atlantique Equipements - Za le pilaga - 22250 Broons
Tel 02 96 84 65 59 - Fax 02 96 84 77 75 - info@mae-fr.com
www.mae-fr.com