Pièces de rechange pour SATAjet® 100 B

Réf/Descr.
1826 Système antigoutte (4x)
3988 Tamis de peinture, 300 µ (10x)
6395 Clips CCS, vert, bleu, rouge, noir (1 de chacun)
15438 Joint de l'aiguille de peinture
25874 Joint torique
27243 0,6 l Godet QCC en plastique réutilisable, cpl.
49395 Couvercle fileté avec anneau antigoutte et système anti-goutte
76018 Tamis de peinture, 300 µ (10x 10 unités)
76026 Tamis de peinture, 300 µ (50x 10 unités)
78154 Capuchon
89771 Broche pour réglage du jet rond/plat
91959 Tige du piston d'air
130492 Kit de gâchette
133926 Kit d'entretoise
133934 Joint (3x) pour broche
133942 Fixation de joint, cpl.
133959 Ressort à pression (3x) pour aiguille de peinture et piston d'air
133967 Vis de fixation (3x) pour micromètre d'air
133983 Pièce de raccord d'air 1/4" filetage extérieur
133991 Tête du piston d'air (3x)
139188 Réglage du flux du produit avec contre-écrou
139964 Micromètre d'air
140574 Molette de réglage avec vis
140582 Elément d'étanchéité (5x) pour buse de peinture
143230 Anneau de distribution d'air (3x)

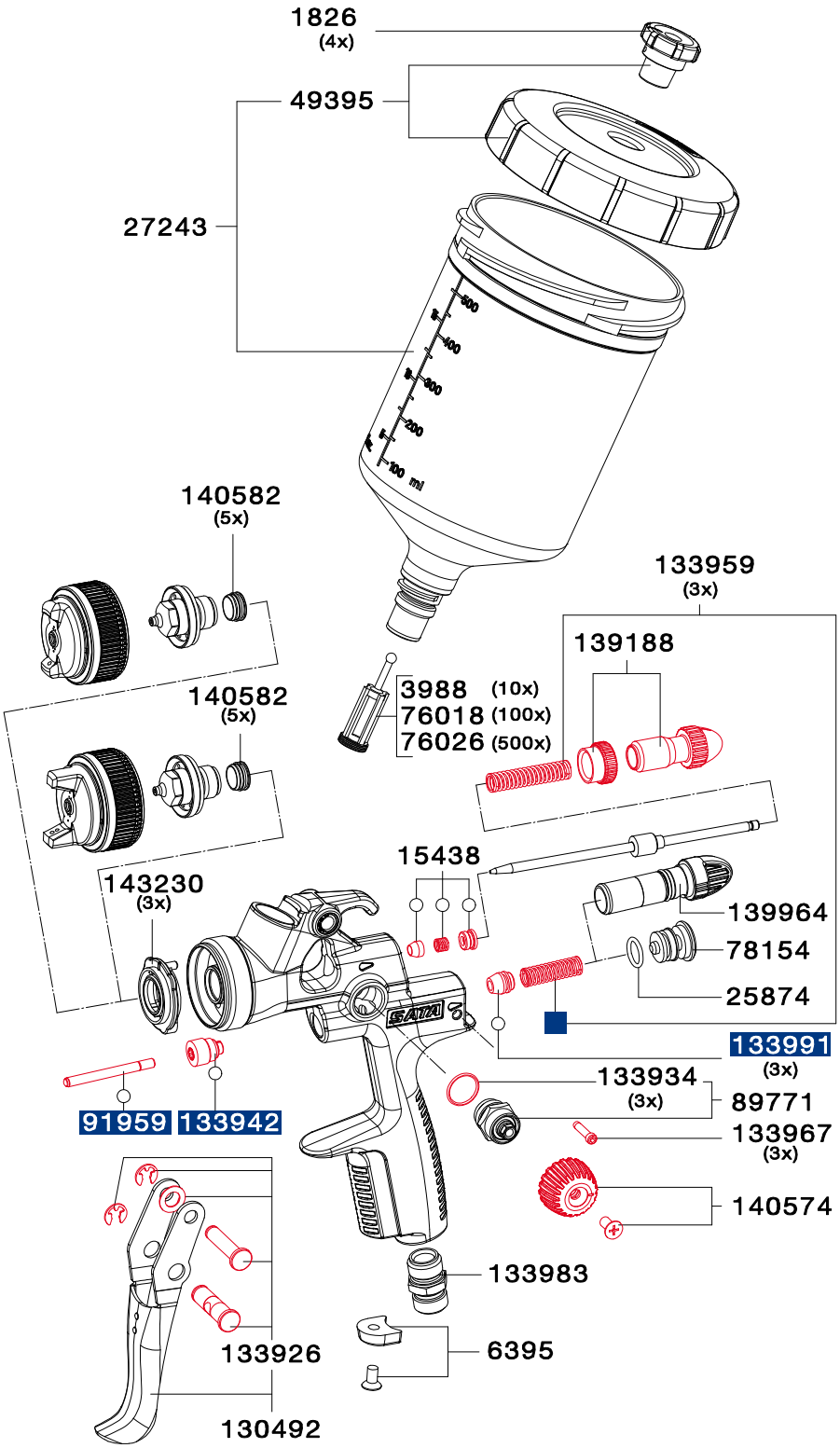

Réf/Descr.	
9050 **Kit d'outils** · Broche d'extraction de l'anneau de distribution d'air · Tamis de peinture · Brosse de nettoyage · Clé à six pans creux, taille 2 · Clé six pans, taille 4 · Clé universelle	

Réf/Descr.
130542 **Kit de réparation**
92759 **Kit d'entretien du piston d'air**
○ **183780** **Kit de joints**

Tous les prix sont des prix de vente recommandés sans engagement. Sous réserve d'erreurs, de modifications techniques et de fautes d'impression.